simplicity™

SMF1

(6903-300139 <04>)

Installation video available at simplicityav.com

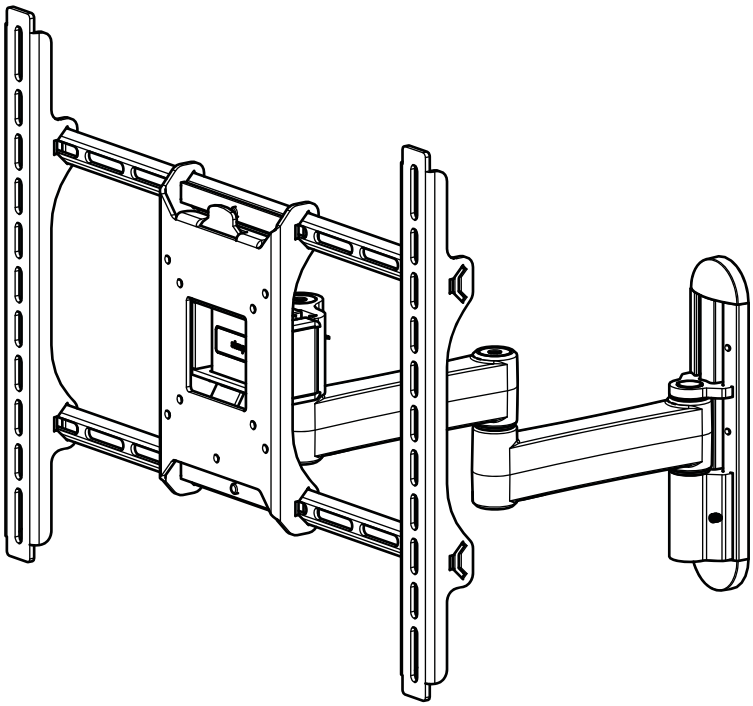

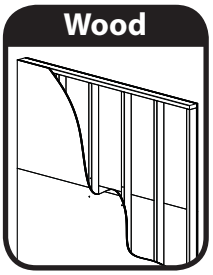

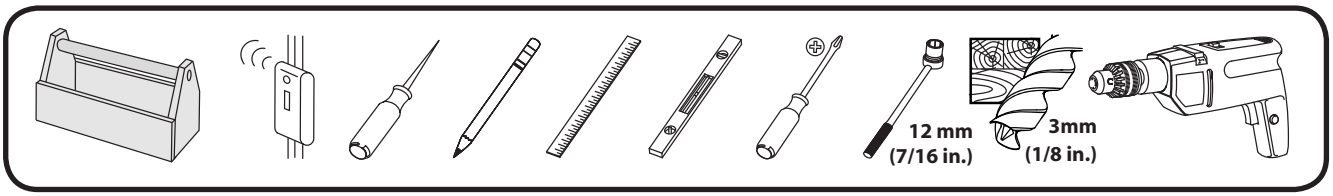

Milestone AV Technologies
2221 Hwy 36 West
Saint Paul, MN 55113 USA

Customer Service
888-333-1376 • 952-277-3956 • info@simplicityav.com

www.simplicityav.com

©2010 Milestone AV Technologies, a Duchossois Group Company.
All rights reserved. Simplicity is a Milestone brand.
All other brand names or marks are used for identification purposes and are trademarks of their respective owners.

A

English

IMPORTANT SAFETY INSTRUCTIONS - SAVE THESE INSTRUCTIONS Thank you for choosing the Simplicity SMF1 TV mount. The SMF1 is designed to support flat-panel TVs weighing up to 27 kg (60 lbs).

CAUTION: Do not use this product for any purpose not explicitly specified by Simplicity. Improper installation may cause property damage or personal injury. If you do not understand these directions, or have doubts about the safety of the installation, contact Customer Service or call a qualified contractor. Simplicity is not responsible for damage or injury caused by incorrect mounting, assembly, or use.

This product is designed for use in wood frame walls only! If you are uncertain about the nature of your wall, consult an installation contractor. The installer must verify the safety of any installation method or use of hardware not provided by or recommended by Simplicity. The wall must be capable of supporting up to five times the weight of the monitor and mount combined. If you have any doubts about the ability of the wall to support the monitor, contact Customer Service, or a qualified contractor.

This product contains small items that could be a choking hazard if swallowed. Keep these items away from young children!

Français

INFORMATIONS IMPORTANTES CONCERNANT LA SÉCURITÉ – CONSERVEZ CES INSTRUCTIONS Nos félicitations pour l'achat d'un support mural de Simplicity. Le support SMF1 est conçu pour un écran plat de pesant jusqu'à 27 kg.

ATTENTION: N'utilisez pas ce produit à une fin non spécifiée expressément par Simplicity. Une installation incorrecte peut entraîner des préjudices corporels ou des dommages matériels. Si vous ne comprenez pas ces instructions ou si vous avez des doutes quant à la sécurité de l'installation, veuillez contacter le service clientèle ou un installateur qualifié. Simplicity n'est pas responsable des dommages ou des préjudices causés par un montage, un assemblage ou une utilisation incorrects.

Ce produit n'est conçu que pour les murs à chevrons en bois! Si vous doutez de la nature de votre mur, consultez un installateur qualifié. L'installateur doit vérifier la sécurité de toute méthode d'installation ou de toute utilisation de matériel non fourni ou recommandé par Simplicity. Le mur doit pouvoir supporter jusqu'à cinq fois le poids de l'ensemble moniteur et support. En cas de doute sur les capacités du mur à supporter le moniteur, prenez contact avec le service clientèle Simplicity ou un artisan qualifié.

Ce produit contient des composants de petite taille susceptibles de provoquer un étouffement eu cas d'ingestion. Éloignez ces composants d'enfants en bas âge!

Español

INSTRUCCIONES IMPORTANTES DE SEGURIDAD – CONSERVE ESTAS INSTRUCCIONES Gracias por elegir un soporte mural Simplicity. El SMF1 está diseñado para sostener televisores de pantalla plana de con un peso de hasta 27 kg (60 lbs).

PRECAUCIÓN: No utilice este producto para ningún fin que no sea explícitamente especificado por Simplicity. Una instalación inadecuada puede provocar daños materiales o lesiones personales. Si no entiende las instrucciones de montaje o tiene alguna duda sobre la seguridad de la instalación, contacte con Simplicity o llame a un operario cualificado. Simplicity no es responsable de daños o lesiones causados por el montaje, ensamblaje o uso incorrectos.

Este producto está previsto para usar solamente sobre tabiques con montantes de madera! Si no está seguro de la naturaleza de la pared, consulte a un técnico de instalación. El instalador debe verificar la seguridad de cualquier método de instalación o la utilización de material no suministrado o recomendado por Simplicity. El tabique tiene que ser capaz de soportar hasta cinco veces el peso del monitor y el soporte combinados. Si tiene alguna duda sobre si la pared será capaz de soportar el monitor, póngase en contacto con el servicio de atención al cliente o consulte a un técnico cualificado.

Este producto contiene piezas de pequeño tamaño que podrían significar un peligro al ser ingeridas. Mantener fuera del alcance de los niños pequeños.

B

⚠ CAUTION:

English

CAUTION: Avoid potential personal injuries and property damage!

- Do not use this product for any purpose not explicitly specified by Milestone.
- The wall must be capable of supporting five times the weight of the monitor and mount combined.
- This product is designed for use in wood frame walls only!
- If you do not understand these instructions, or have doubts about the safety of the installation, assembly or use of this product, contact Milestone Customer Service or call a qualified contractor.
- Milestone is not responsible for damage or injury caused by incorrect assembly or use.

Français

ATTENTION: Évitez les dommages matériels et les blessures!

- Ne pas utiliser ce produit à d'autres fins que celles spécifiées par Milestone.
- Le mur doit pouvoir supporter cinq fois le poids total du moniteur et du support.
- Ce produit est conçu seulement pour être installé sur un mur dont la charpente est en bois!
- Si vous ne comprenez pas toutes ces instructions ou si vous avez des doutes sur la sécurité de l'installation, du montage ou de l'utilisation de ce produit, veuillez contacter un installateur qualifié ou le service à la clientèle de Milestone.
- Milestone n'est pas responsable des blessures ou des dommages causés par une mauvaise utilisation ou un montage incorrect.

Español

PRECAUCIÓN: Evite lesiones físicas y daños materiales.

- No utilice este producto para ningún otro propósito que no sea el explícitamente especificado por Milestone. .
- La pared debe soportar cinco veces el peso del monitor y el soporte juntos.
- Este producto está diseñado para ser instalado únicamente en paredes con montantes de madera.
- Si no entiende las instrucciones o si tiene dudas acerca de la seguridad de la instalación, del ensamblado o del uso del producto, contáctese con el Servicio de Atención a Clientes de Milestone o llame a un técnico calificado. .
- Milestone no se rEspañolponsabiliza por ningún daño o lEspañolión rEspañolultante del montaje incorrecto o el uso indebido.

C

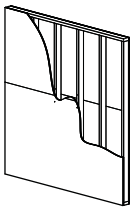		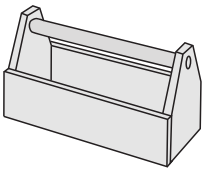		
English Wood Stud Walls	**WARNING** This product contains small items that could be a choking hazard	Tools Required	Choose an Option	CAUTION/WARNING
Français Structure de murs en bois	ATTENTION Ce produit contient de petites pièces qui peuvent représenter un risque d'étouffement.	Outils nécessaires	Sélectionnez une option	ATTENTION
Español Paredes con montantes de madera	PRECAUCIÓN Este producto contiene piezas pequeñas que, si fuesen tragadas, podrían producir asfixia.	Herramientas necesarias	Elija una opción	PRECAUCIÓN

English Troubleshooting and Maintenance	HEAVY! You will need assistance with this step.	Loosen/Tighten
Français Dépannage et maintenance	TRÈS LOURD ! Cette étape requiert deux personnes.	Dévisser/visser
Español Resolución de problemas y mantenimiento	¡PESADO! Necesitará ayuda para realizar esta operación.	Aflojar/Ajustar

D

English

Supplied Parts and Hardware

Before starting assembly, verify all parts are included and undamaged. If any parts are missing or damaged, do not return the damaged item to your dealer; contact Simplicity Customer Service. Never use damaged parts!

WARNING! This product contains small items that could be a choking hazard if swallowed. Keep these items away from young children!

Hardware and procedures for multiple mounting configurations are included. When you see this symbol, choose the correct configuration to suit your needs. Not all hardware included will be used.

Français

Pièces et matériel fournis

Avant de commencer l'assemblage, assurez-vous que toutes les pièces sont présentes et qu'elles ne sont pas endommagées. Si une pièce est manquante ou endommagée, contactez le service Clientèle de Simplicity. Ne retournez pas les pièces endommagées à votre revendeur. N'utilisez jamais de pièces endommagées !

AVERTISSEMENT! Ce produit contient des composants de petite taille susceptibles de provoquer un étouffement eu cas d'ingestion. Éloignez ces composants d'enfants en bas âge!

Ferramentas e procedimentos para várias configuração de montagem incluídos. Quando ver este símbolo, escolha a configuração correcta que corresponda com as suas necessidades. Nem todas as ferramentas serão usadas.

Español

Piezas y Materiales Suministrados

Antes de iniciar el ensamblaje, comprobar que se encuentran incluidas y en buenas condiciones todas las piezas. Si falta o está deteriorada alguna pieza, no devuelva el artículo a su concesionario; póngase en contacto con el servicio de atención al cliente de Simplicity. ¡No utilice nunca piezas deterioradas!

¡ATENCIÓN! Este producto contiene piezas de pequeño tamaño que podrían significar un peligro al ser ingeridas. Mantener fuera del alcance de los niños pequeños.

Se incluye el material y las instrucciones para el montaje múltiple. Cuando vea este símbolo, elija la configuración adecuada a sus necesidades. No habrá que utilizar todo el material.

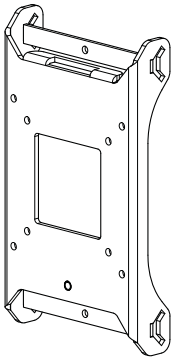

[01] x 1

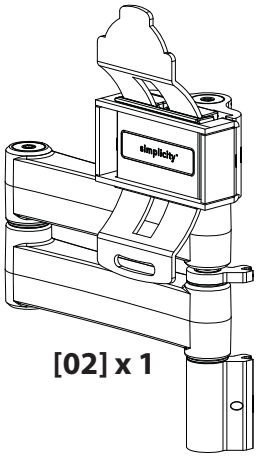

[02] x 1

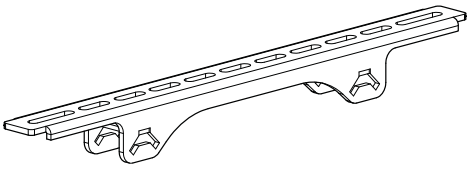

[03] x 2

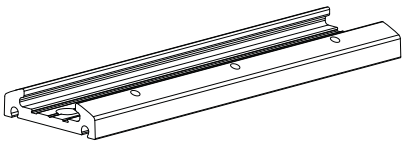

[04] x1

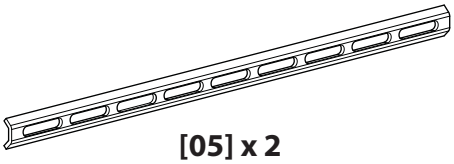

[05] x 2

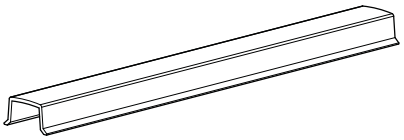

[06] x 1

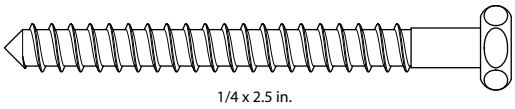

[07] x 3

[08] x 2

[09] x1

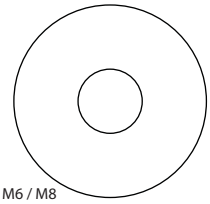

[10] x 4

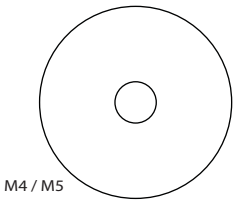

[11] x 8

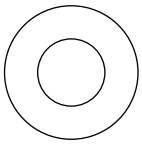

[12] x 1

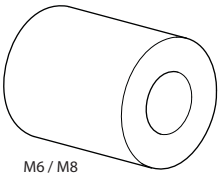

[13] x 4

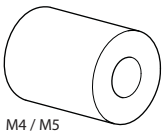

[14] x4

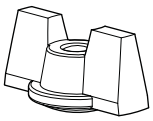

[15] x 1

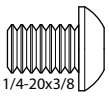

[16] x 6

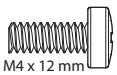

[17] x 4

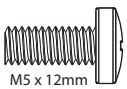

[18] x 4

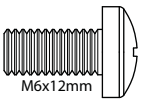

[19] x 4

[20] x 4

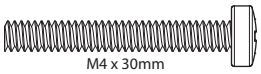

[21] x 4

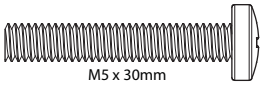

[22] x 4

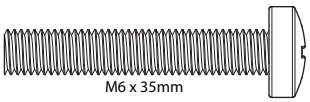

[23] x 4

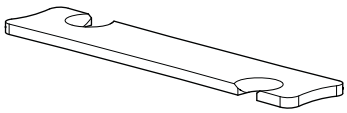

[24] x 2

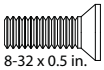

[25] x 4

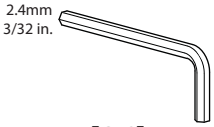

[26] x 1

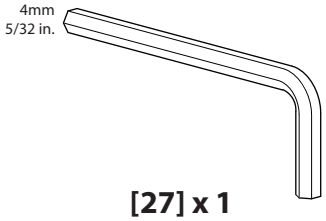

[27] x 1

1

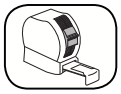

⚠ CAUTION:

English

Install Brackets

1. Determine the bolt diameter for your monitor and your TV type.

- For TVs with an irregular/obstructed back, see **2-1** or **3-1**.
- For TVs with a flat/unobstructed back, see **2-2** or **3-2**.

If you need extra space to accommodate cables, recesses, or protrusions, see an installation option (**2-1** or **3-1**) that uses spacers**.**

2. Ensure that the brackets are level on the back of the TV.

Standard configurations are shown. For special applications, contact Customer Service.

CAUTION: Use the shortest screw and spacer combination needed to accommodate cables, recesses, or protrusions. Using hardware that is too long may damage your monitor's internal components.

Français

Installation des étriers

1. Avant d'installer les supports, déterminez le diamètre des boulons pour le type de votre téléviseur :

- Pour les téléviseurs dont l'arrière est irrégulier ou obstrué, consultez l'étape **2-1** ou **3-1**.
- Pour les téléviseurs dont l'arrière est plat ou sans obstruction, consultez l'étape **2-2** ou **3-2.**

Si vous avez besoin de plus d'espace à cause des câbles, des creux ou des protubérances, consultez l'une des options d'installation (**2-1** ou **3-1**) utilisant des entretoises.

2. Assurez-vous que les brides de montage sont à l'horizontale derrière le moniteur.

Les configurations standard sont illustrées. Consultez le service à la clientèle pour des applications particulières.

ATTENTION: Utilisez la combinaison la plus courte de vis et d'entretoise nécessaire pour contourner toute obstruction ou permettre l'installation d'un moniteur dont l'arrière est incurvé. L'utilisation de quincaillerie trop longue pourrait endommager les composantes internes de votre moniteur.

Español

Instale los soportes

1. Antes de instalar los soportes, determine el diámetro de los pernos según el tipo de televisor que tiene:

- Si la parte posterior del televisor es irregular o presenta obstrucciones, continúe con los pasos **2-1** ó **3-1**.
- Si la parte posterior del televisor es plana o no presenta obstrucciones, continúe con el paso **2-2** ó **3-2**.

Si necesita más espacio para cables, concavidades o protuberancias, elija una de las opciones de instalación (**2-1** ó **3-1**) que utiliza separadores.

2. Asegúrese de que los soportes estén nivelados con respecto a la parte posterior del monitor.

Se ilustran las configuraciones estándar. En caso de aplicaciones especiales, comuníquese con el Servicio de Atención al Cliente.

PRECAUCIÓN: Use la combinación con el tornillo más corto y el espaciador necesaria para que no haya ningún tipo de obstrucción o para dar lugar a una parte posterior curva. Usar equipo que sea demasiado largo puede dañar los componentes internos del monitor.

English

Determine TV Hole Spacing

Français

Déterminez l'écart entre les trous du téléviseur.

Español

Determine el espacio de los orificios del televisor

English

Continue with Step 2

Français

Continuez à l'étape 2

Español

Continúe con el paso 2

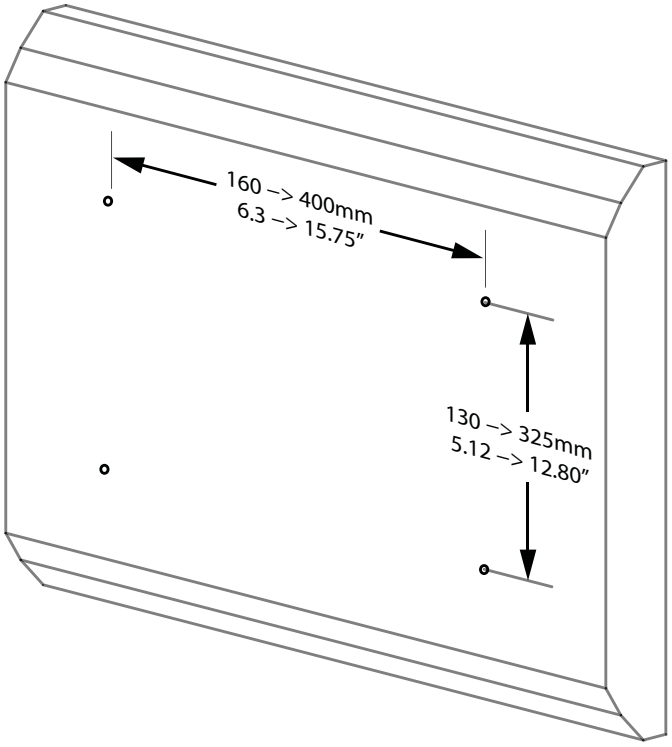

English

Continue with Step 3

Français

Continuez à l'étape 3

Español

Continúe con el paso 3

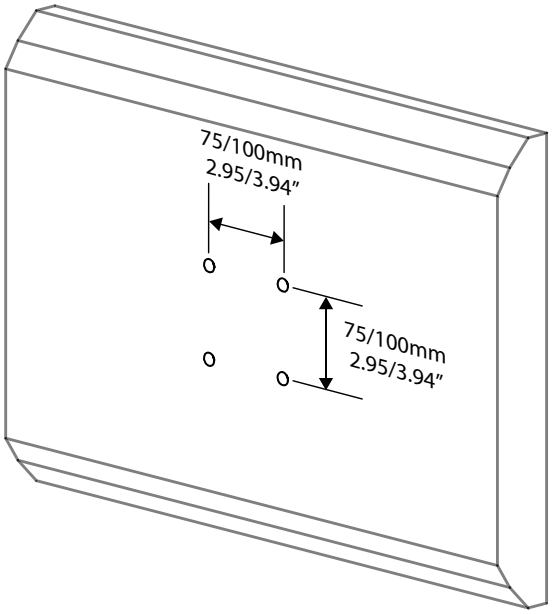

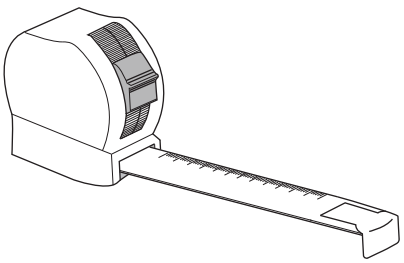

2-1

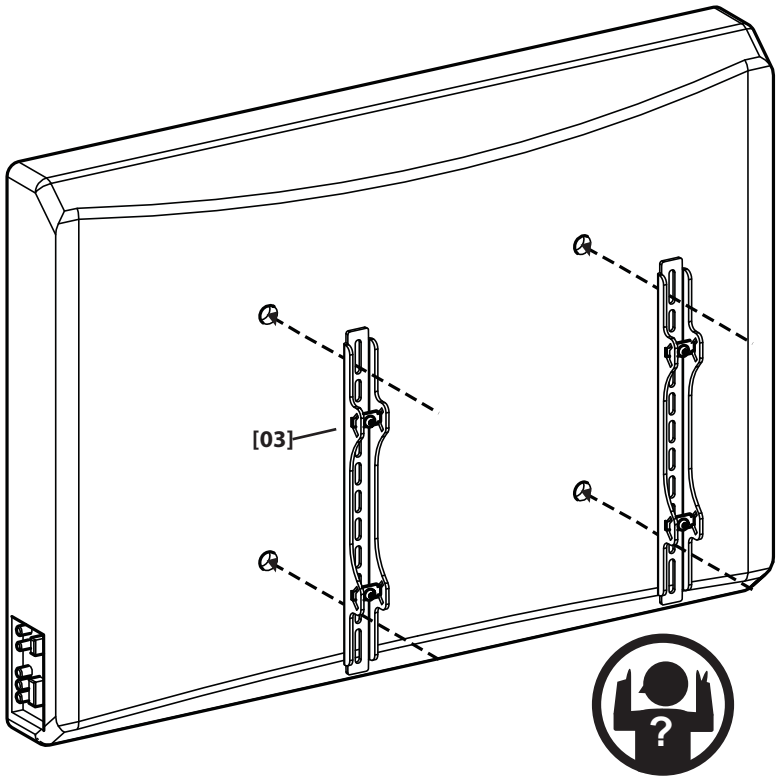
[03]

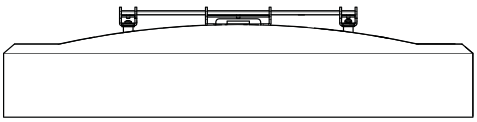

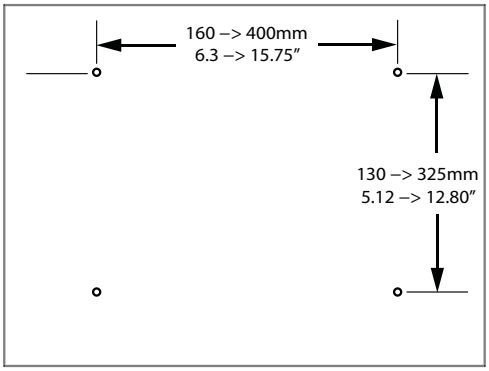
160 –> 400mm
6.3 –> 15.75”
130 –> 325mm
5.12 –> 12.80”

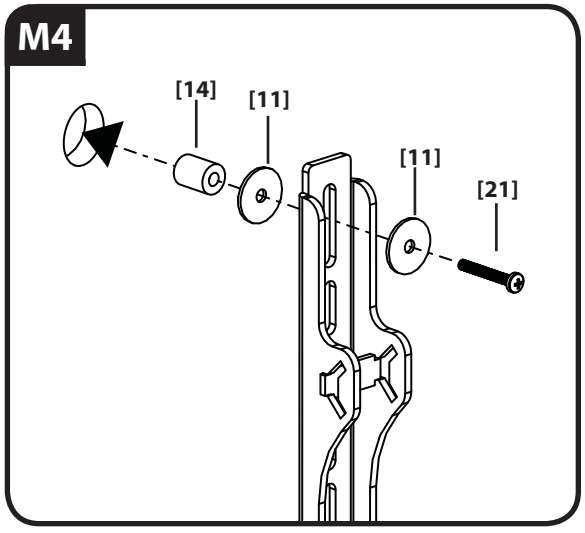
M4
[14]
[11]
[11]
[21]

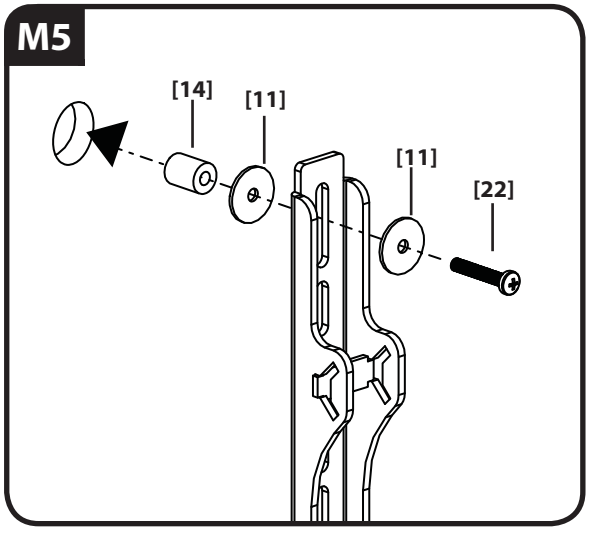
M5
[14]
[11]
[11]
[22]

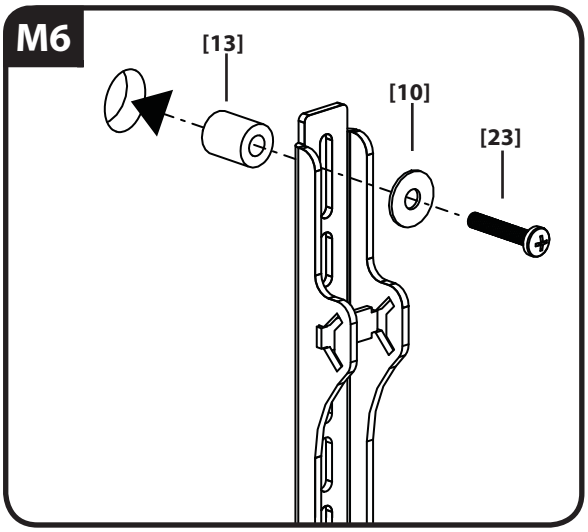
M6
[13]
[10]
[23]

2-2

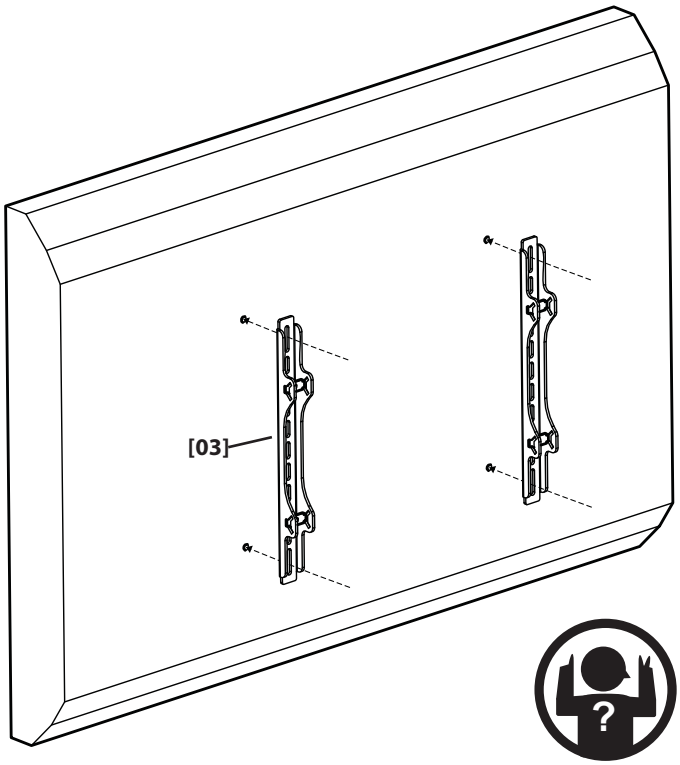

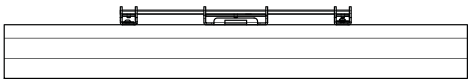

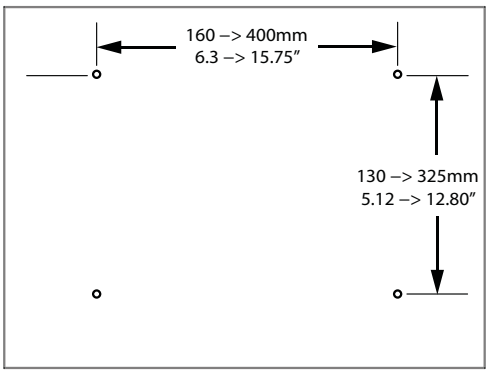

M4

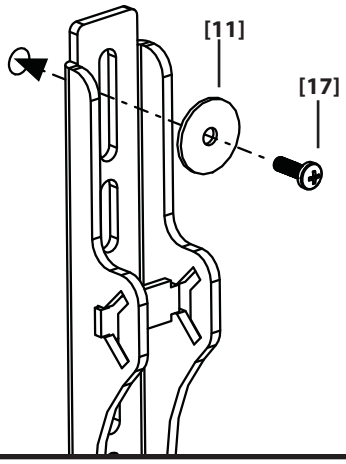

M5

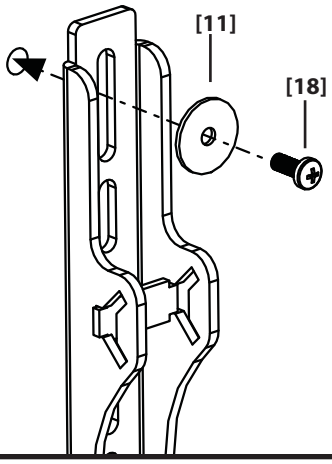

M6

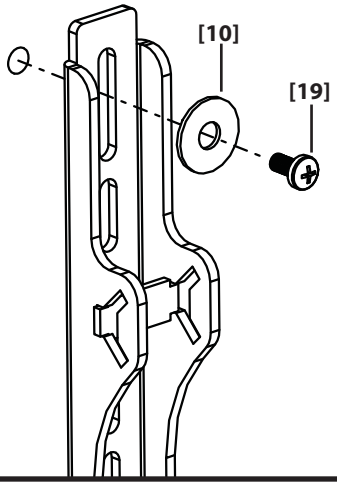

M6

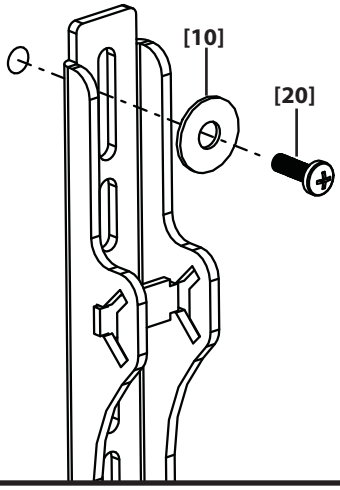

⚠ CAUTION:

English

CAUTION: Screw **[16]** must pass through both the crossbar **[05]** and the nut plates so both sides are fully engaged.

Français

ATTENTION: La vis **[16]** doit passer à travers la barre transversale **[05]** et les plaques à écrous, de manière à ce que les deux côtés soient entièrement engagés.

Español

PRECAUCIÓN: El tornillo **[16]** debe pasar por la barra transversal **[5]** y por las placas de tuercas, de modo que ambos lados se conecten por completo.

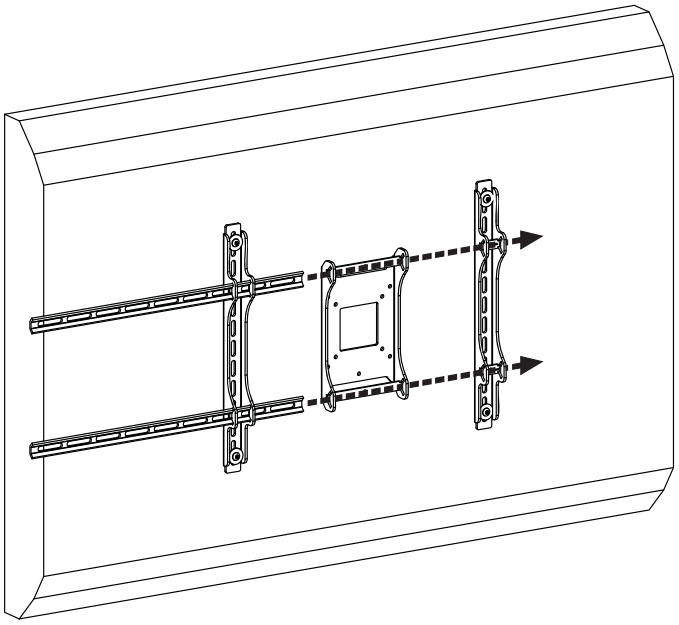

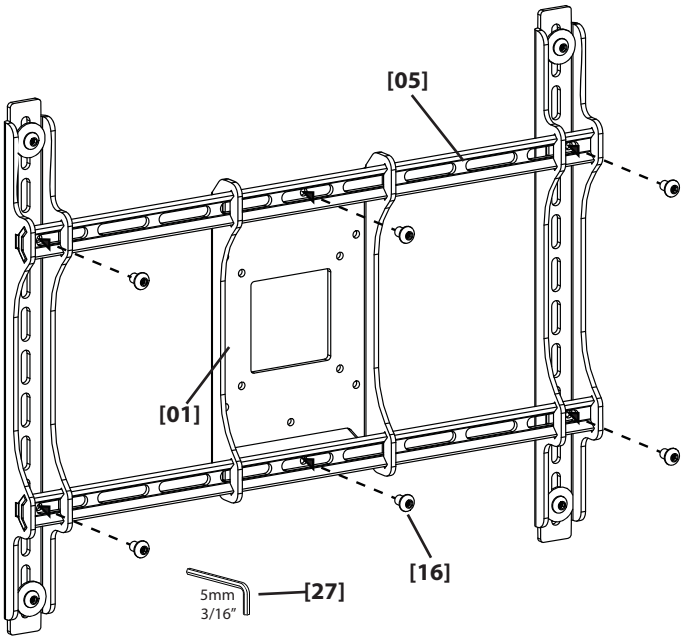

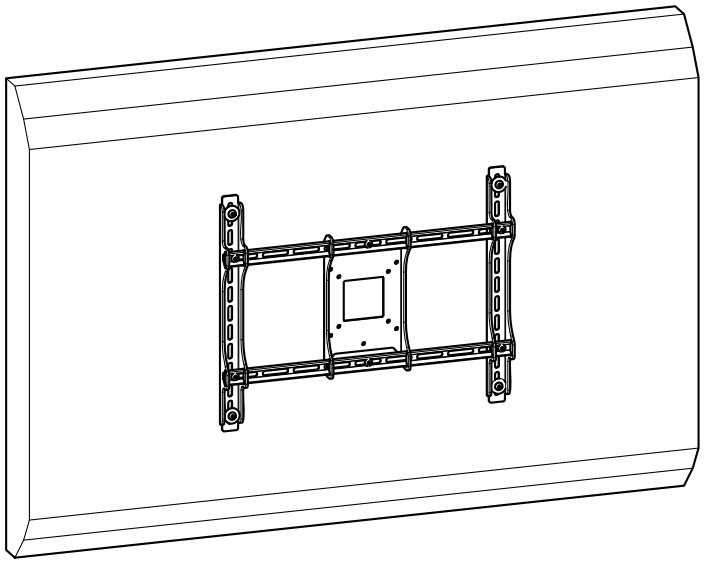

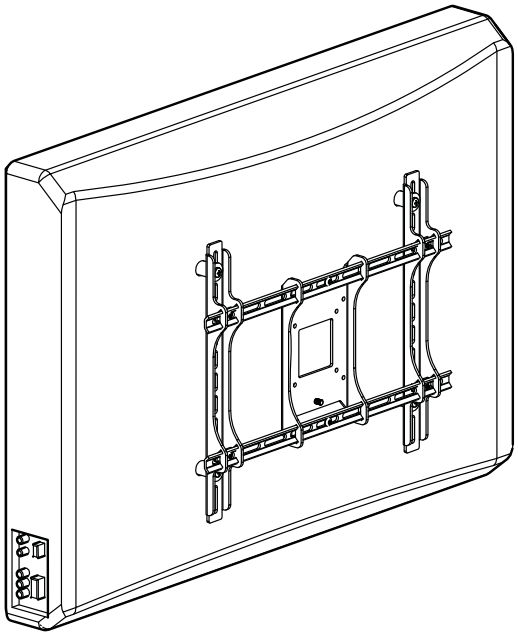

3-1

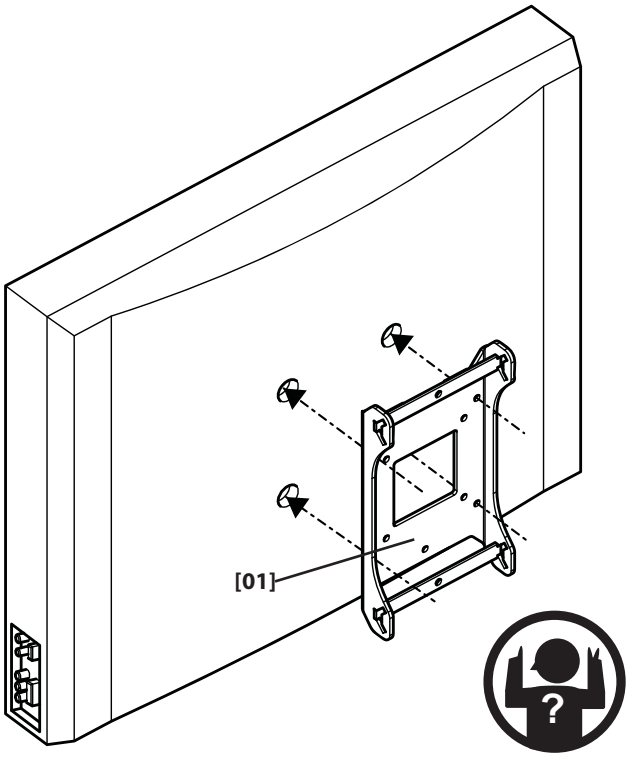

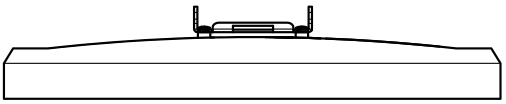

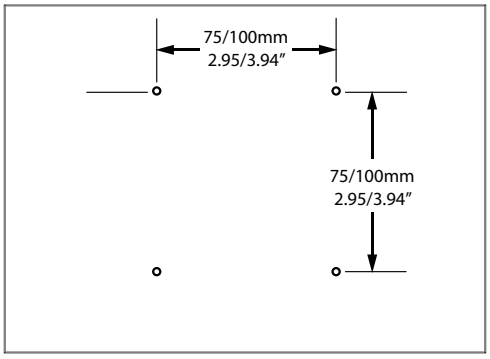

M4

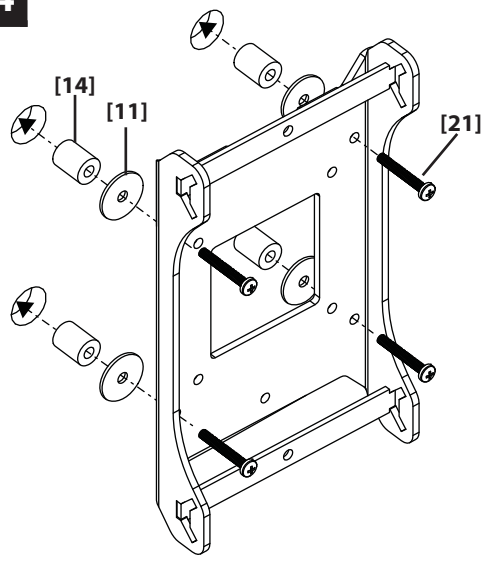

M5

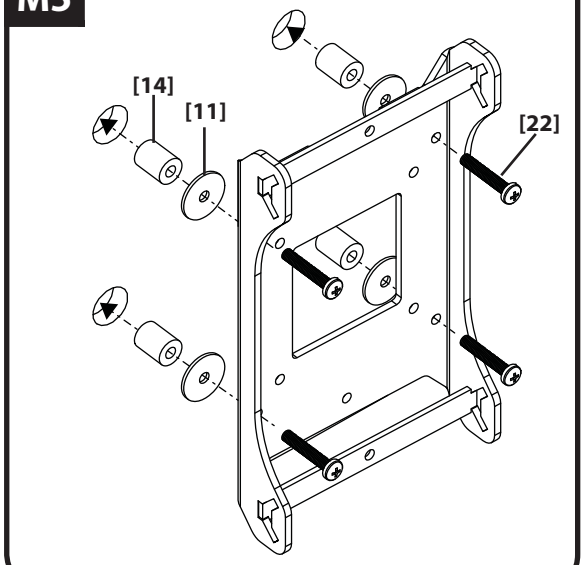

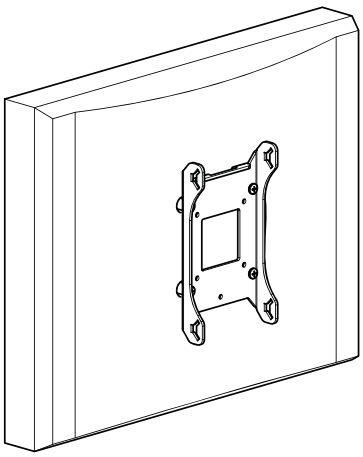

3-2

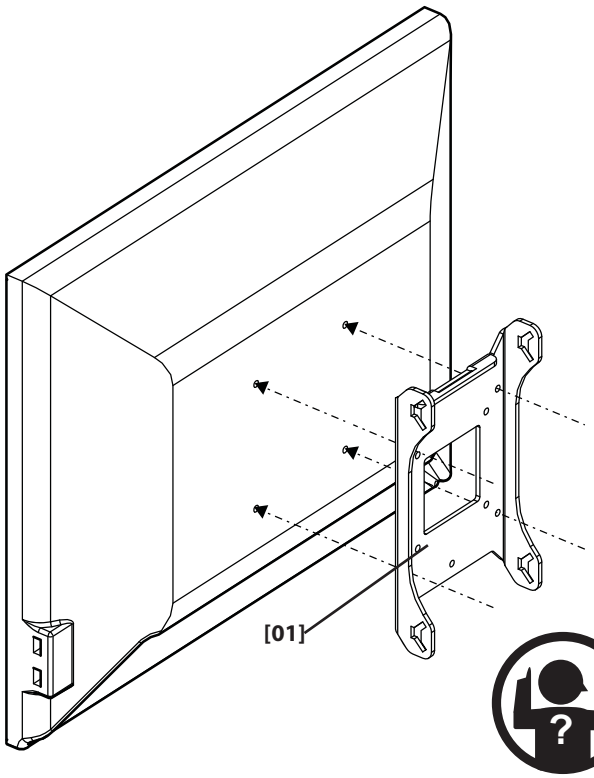

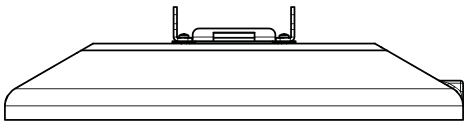

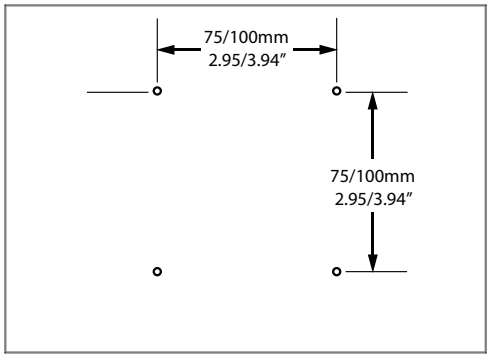

M4

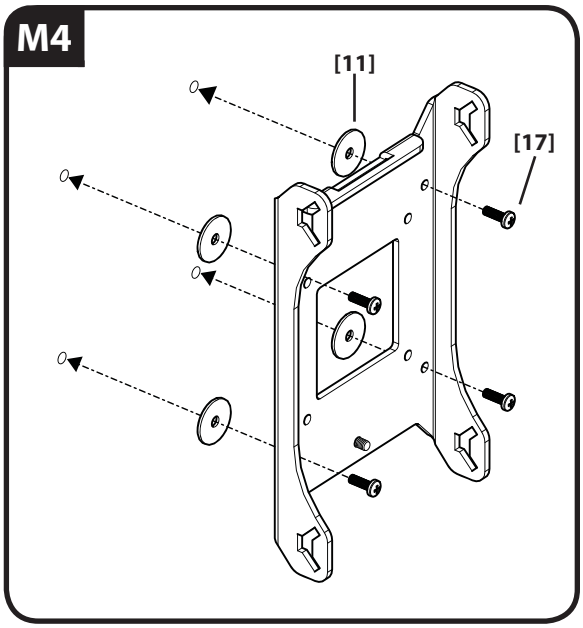

M5

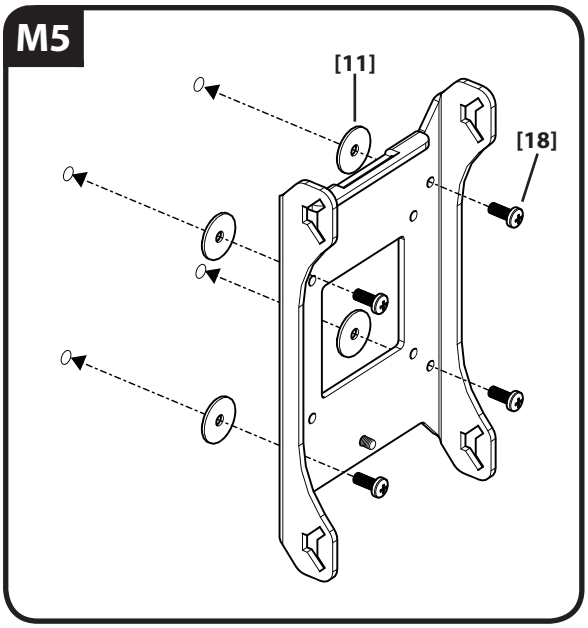

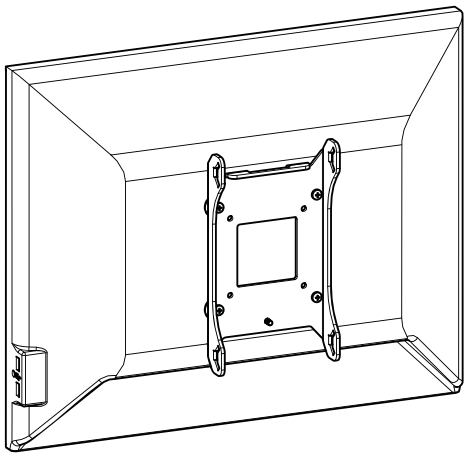

4

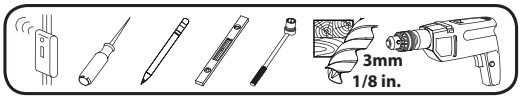

English

Install Wall Plate - Wood Stud Mounting

⚠ **CAUTION:** Improper use could reduce the holding power of the lag bolt. To avoid potential injuries or property damage:

- Pilot holes MUST be drilled to a depth of 75 mm (3 in.), using a 3 mm (1/8 in.) diameter drill bit.
- Do not over-tighten the lag bolts **[07]**. Tighten the lag bolts **[07]** only until they are pulled firmly against the wall plate **[04]**.
- Any material covering the wall must not exceed 16 mm (5/8 in.).

Français

Installez la plaque murale - Fixation sur montants de bois

⚠ **ATTENTION :** Une utilisation inadéquate peut réduire la force de rétention du boulon tire-fond. Afin d'éviter tout dommage matériel ou blessure :

- Les avant-trous DOIVENT être percés à une profondeur de 75 mm (3 po) à l'aide d'un foret de 3 mm (1/8 po)..
- Ne pas trop serrer les boulons tire-fond **[07]**. Serrez les boulons **[07]** uniquement jusqu'à ce qu'ils soient contre la plaque murale **[04]**.
- Tout matériau de revêtement de mur ne doit pas excéder 16 mm (5/8 in.).

Español

Instale la placa mural - Montaje en caso de montantes de madera

⚠ **PRECAUCIÓN:** El uso indebido podría reducir la capacidad de retención de los tornillos. Para evitar lesiones y daños materiales:

- Los orificios DEBEN realizarse con una mecha de 3 mm (1/8 pulgada) de diámetro hasta una profundidad de 75 mm (3 pulgadas).
- No apriete excesivamente los pernos **[07]**. Apriete los pernos **[07]** sólo hasta que estén firmemente ajustados contra la placa para la pared **[04]**.
- El material que recubre la pared no debe exceder los 16 mm (5/8 pulgada).

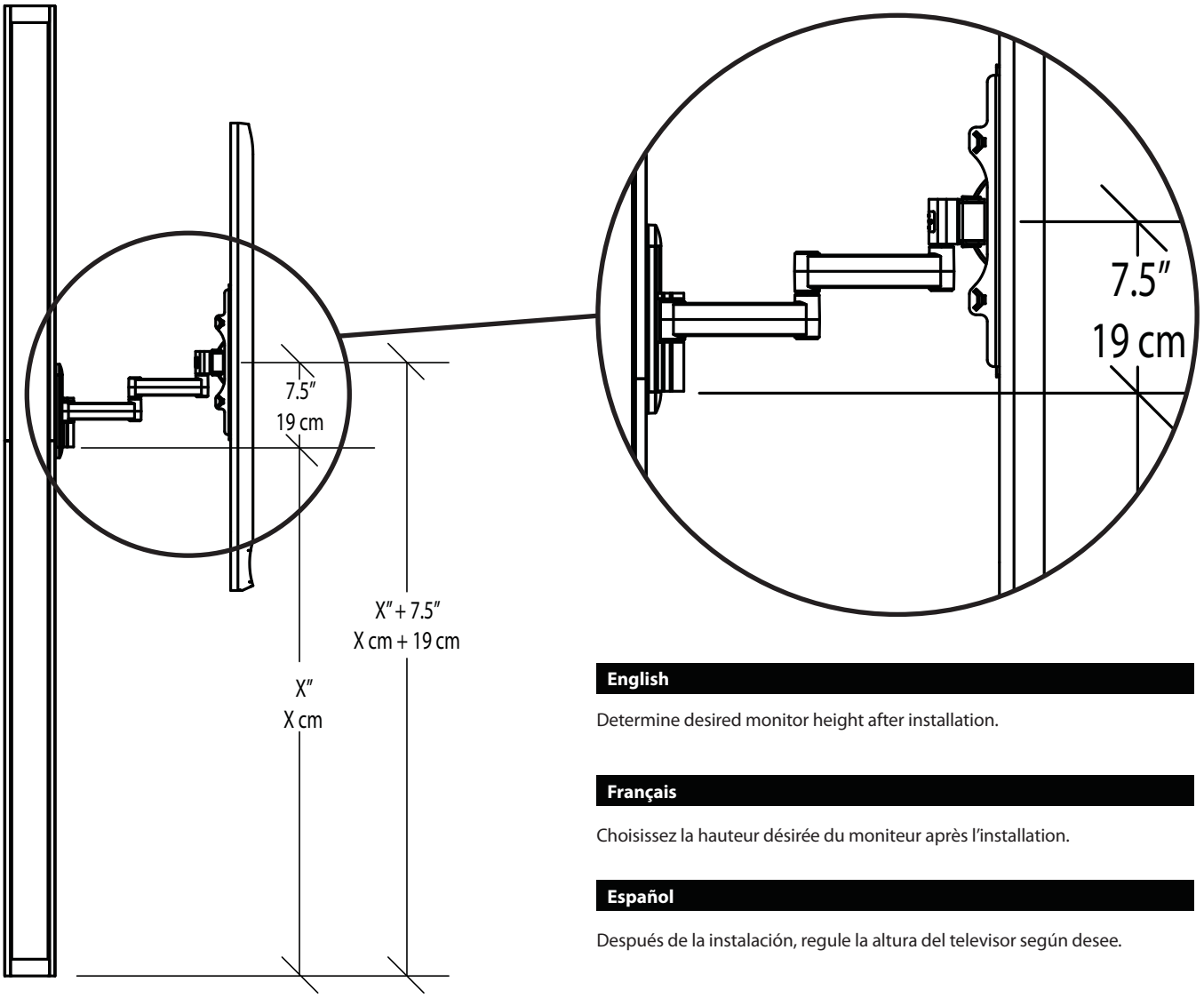

English

Determine desired monitor height after installation.

Français

Choisissez la hauteur désirée du moniteur après l'installation.

Español

Después de la instalación, regule la altura del televisor según desee.

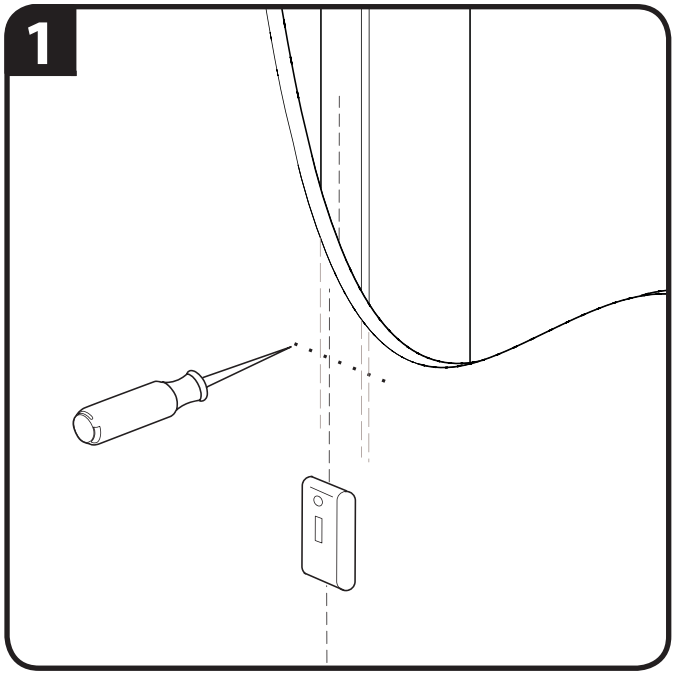

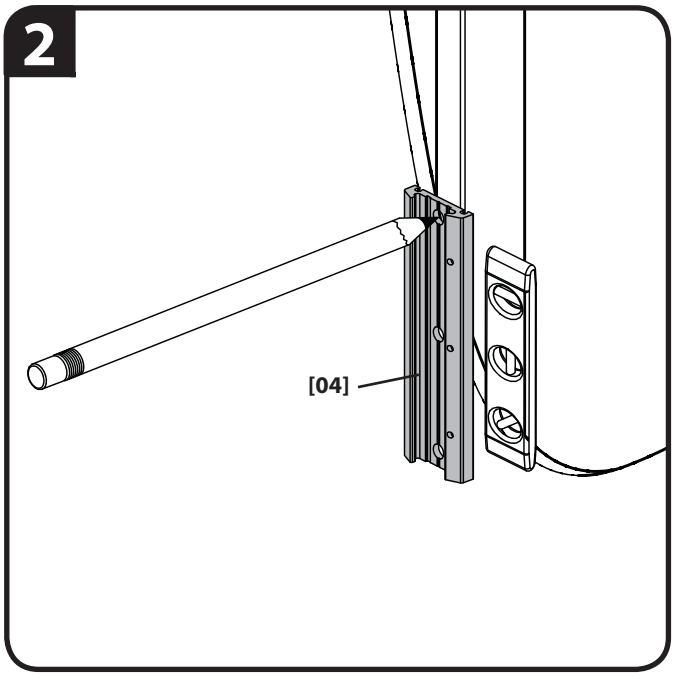

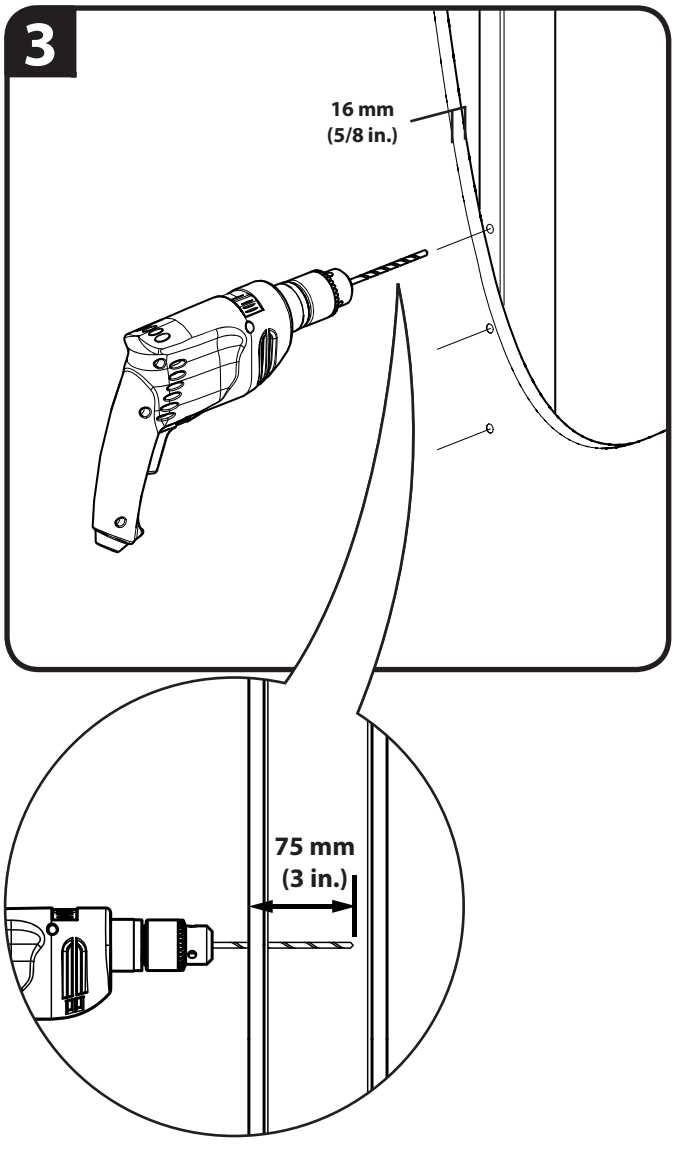

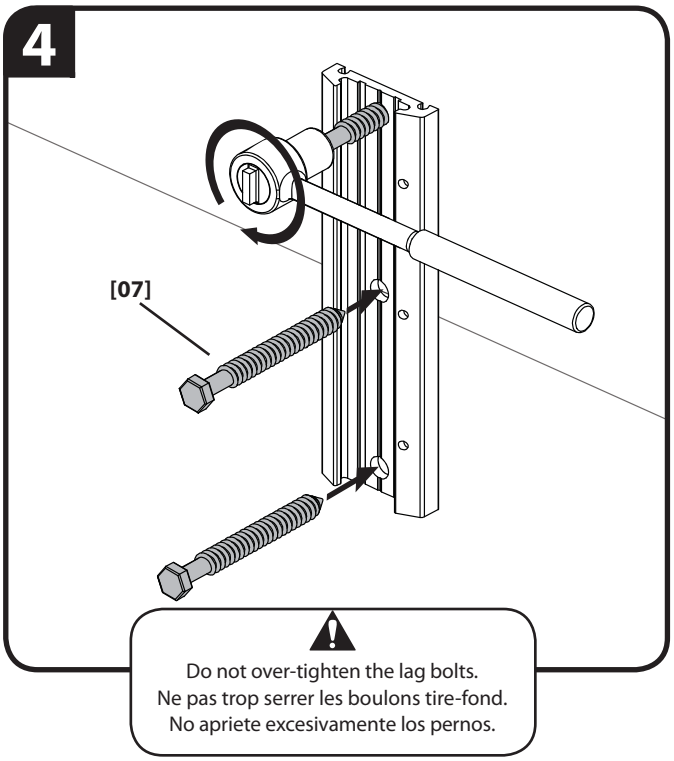

Do not over-tighten the lag bolts.
Ne pas trop serrer les boulons tire-fond.
No apriete excesivamente los pernos.

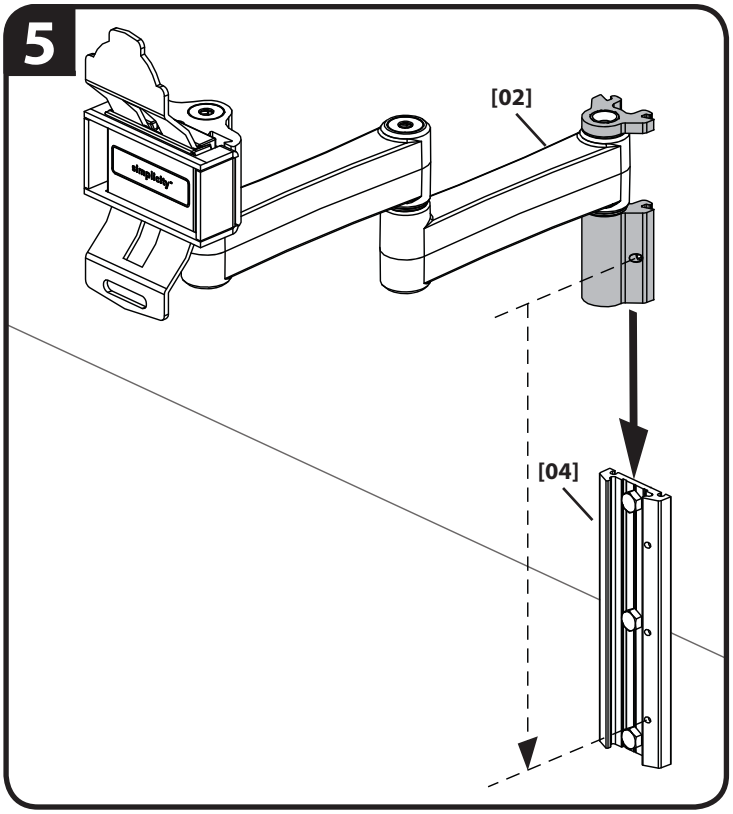
5
[02]
[04]

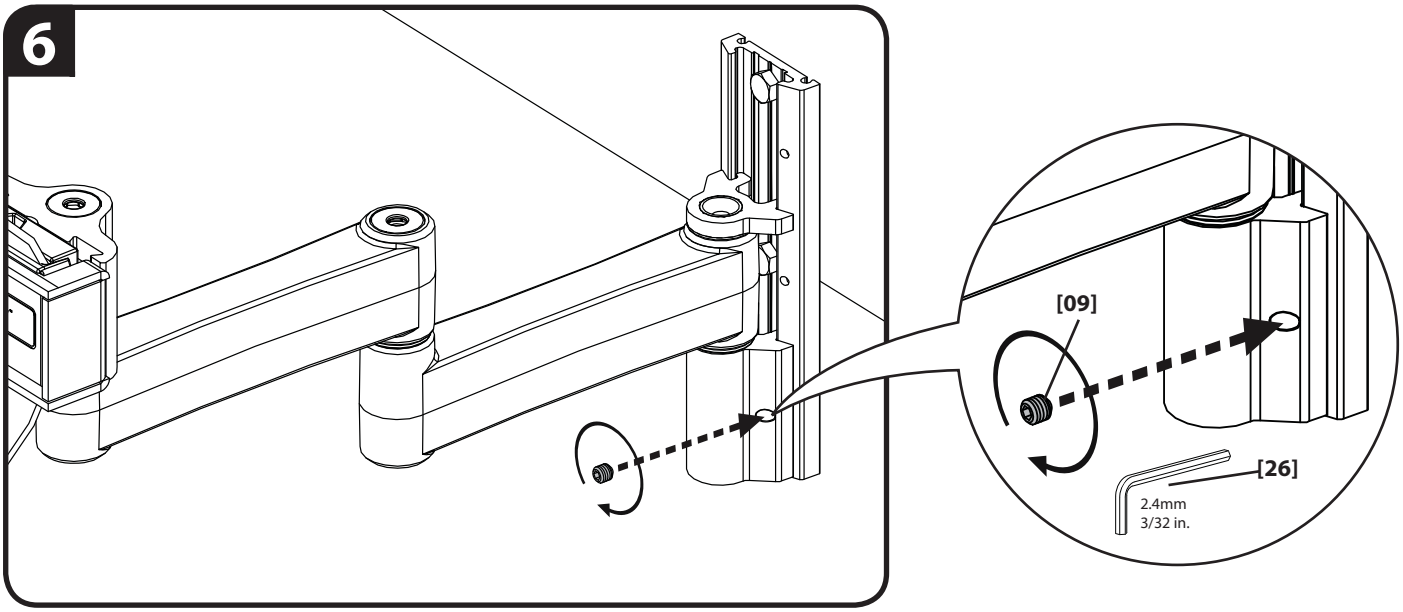
6
[09]
[26]
2.4mm
3/32 in.

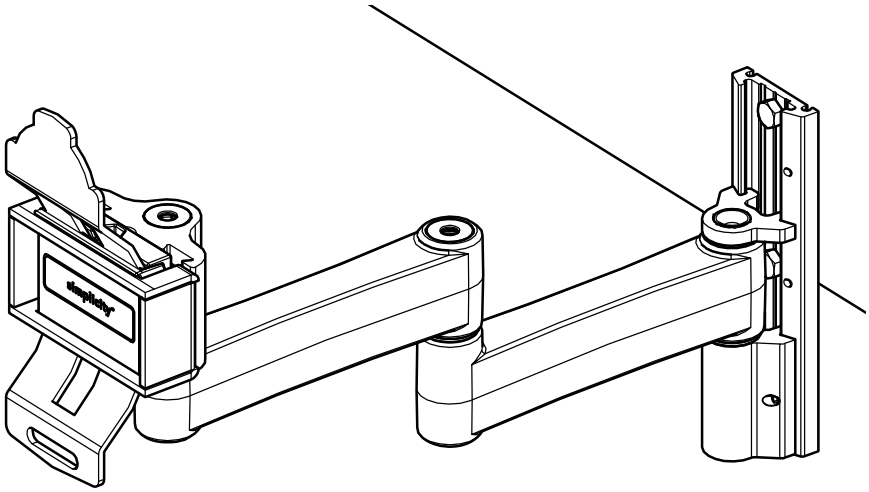

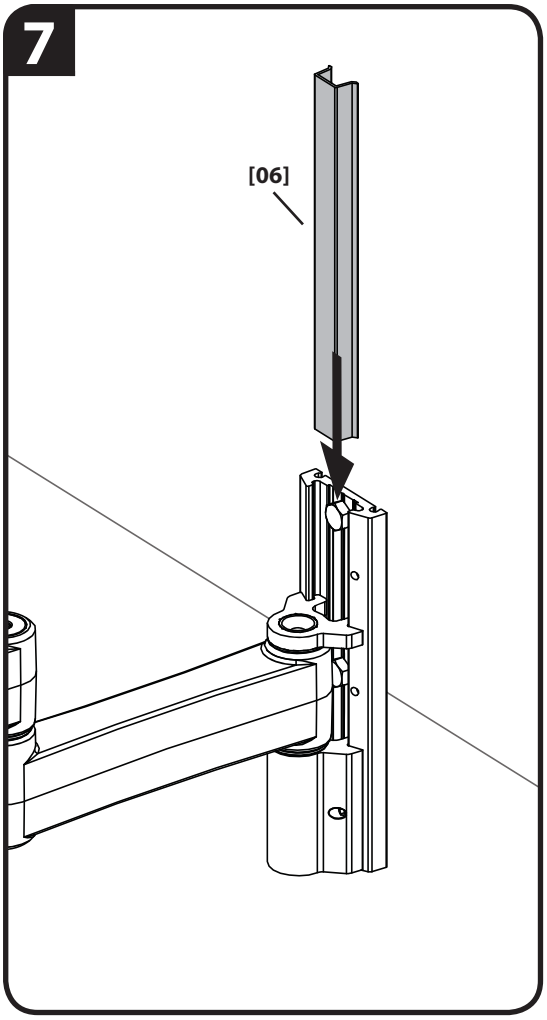
7
[06]

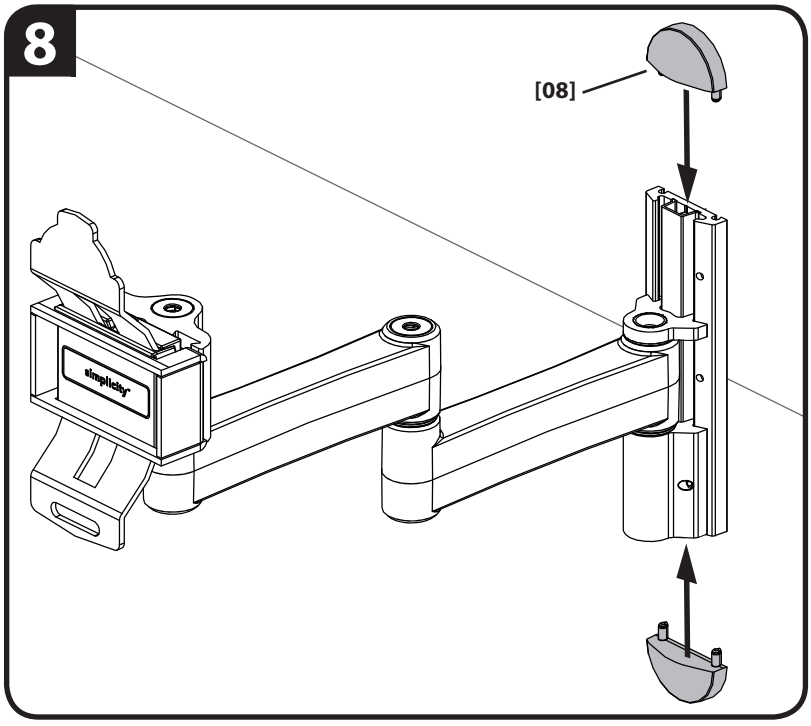
8
[08]
simplicity

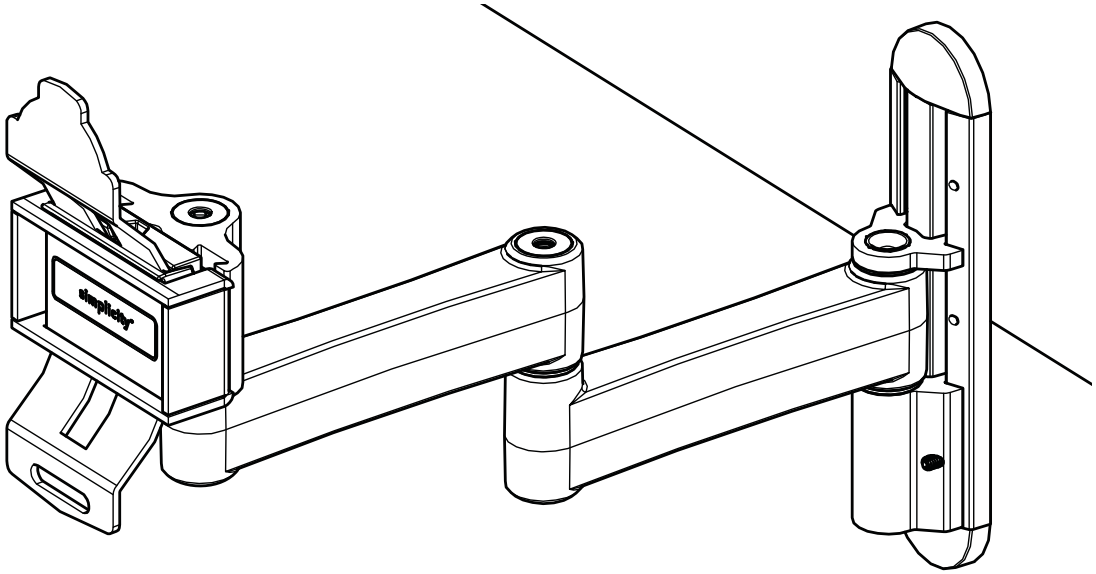
simplicity

4

⚠ CAUTION:

English

Hang the TV onto the Wall Plate

CAUTION: Avoid potential injuries or property damage! Be sure to install the flange nut **[15]** and washer **[12]** securely. This will prevent the TV from separating away from the wall mount.
HEAVY! You will need assistance with this step.

Français

Suspendez le téléviseur sur la plaque murale

ATTENTION: Évitez tout dommage matériel ou blessure! Assurez-vous de bien installer l'écrou à bride **[15]** et la rondelle **[12]**. Cela permettra d'éviter que le téléviseur s'éloigne du support mural.
TRÈS LOURD! Cette étape requiert deux personnes.

Español

Cuelgue el televisor en la placa de la pared

PRECAUCIÓN: Evite posibles lesiones o daños a la propiedad. Asegúrese de instalar la tuerca con brida **[15]** y la arandela **[12]** firmemente. Esto evitará que el televisor se separe del soporte mural.
¡PESADO! Necesitará ayuda para realizar esta operación.

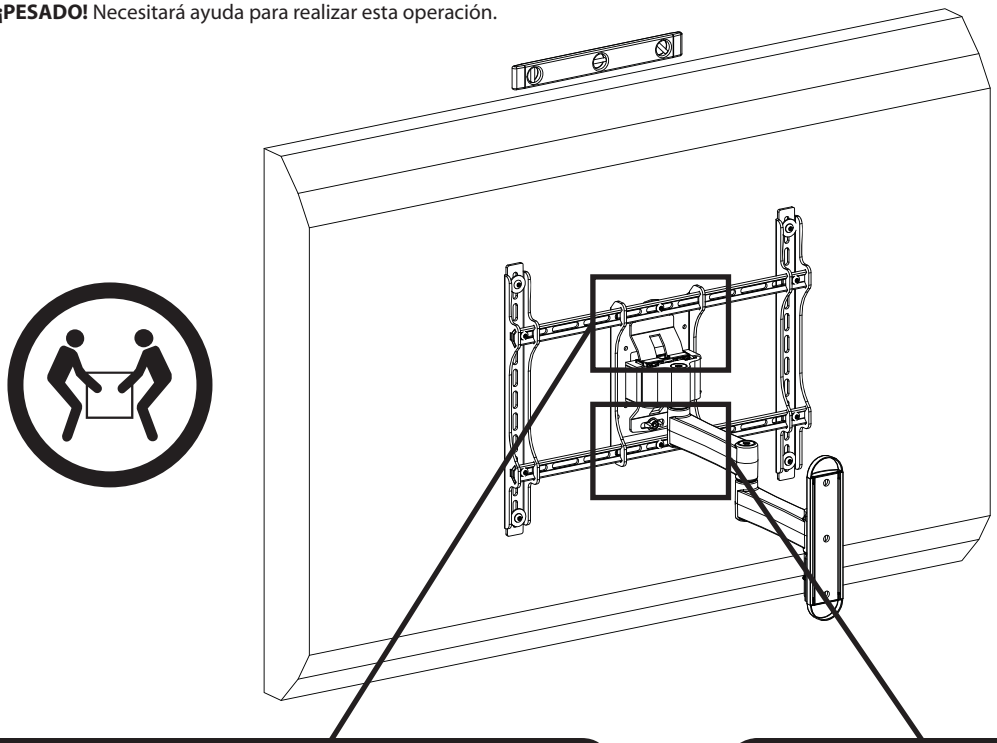

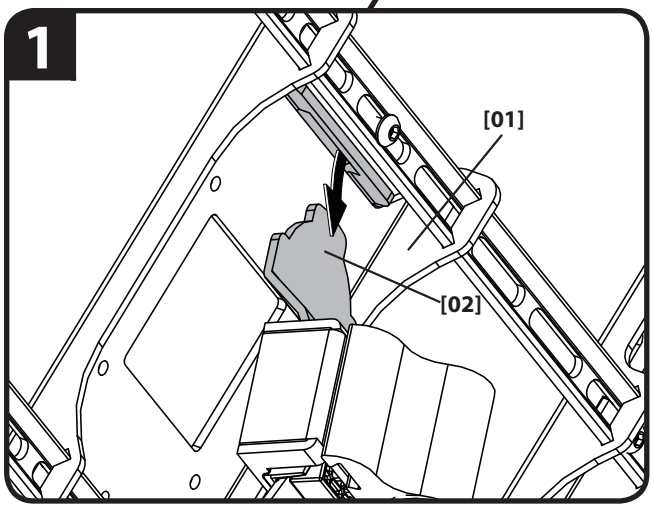

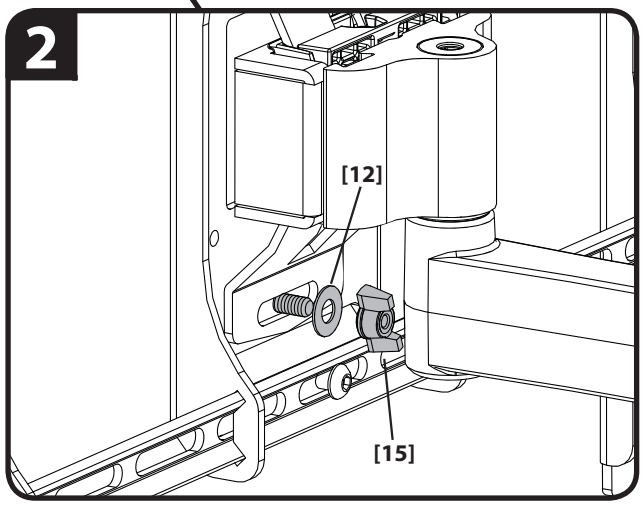

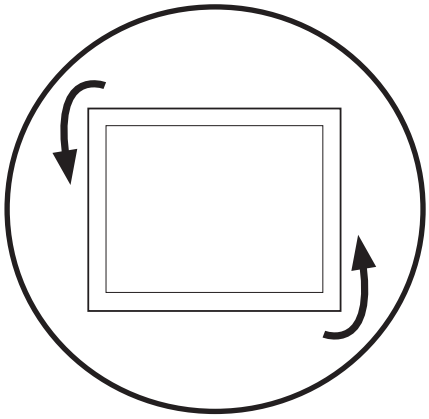

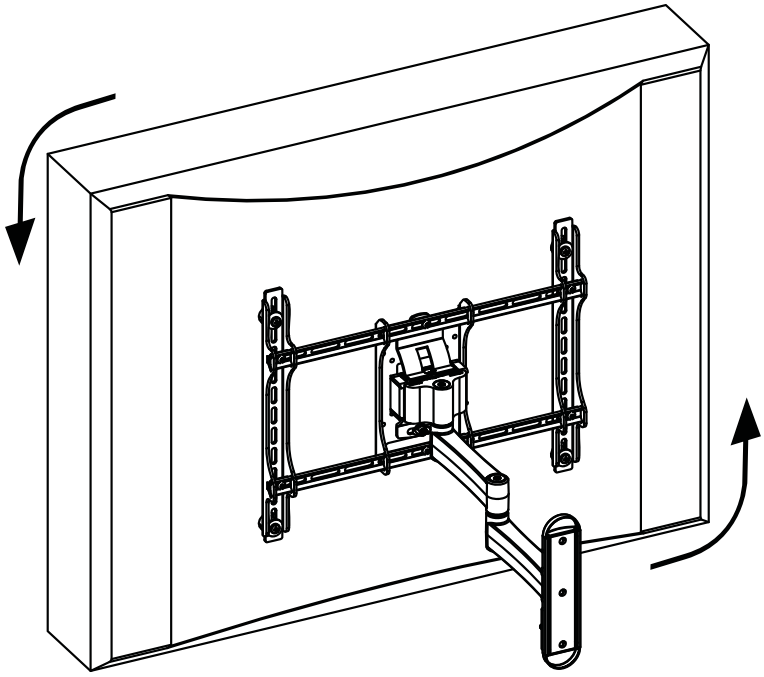

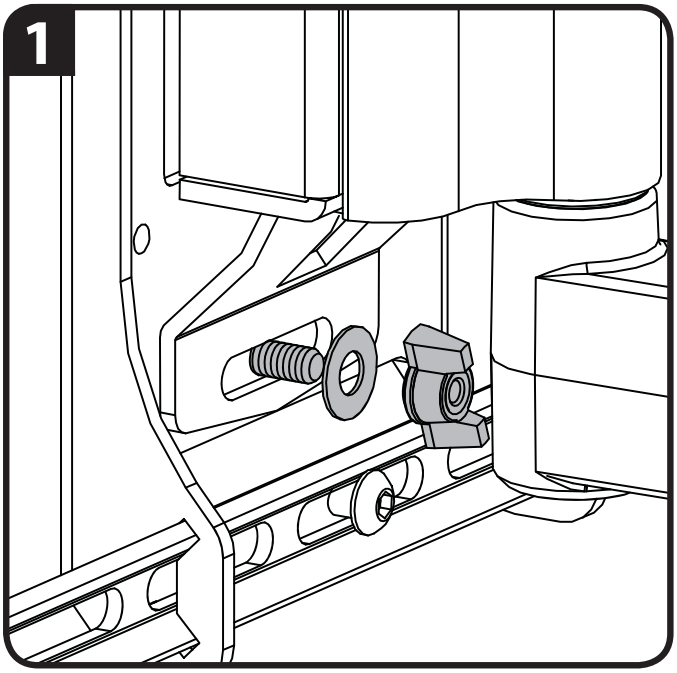
1

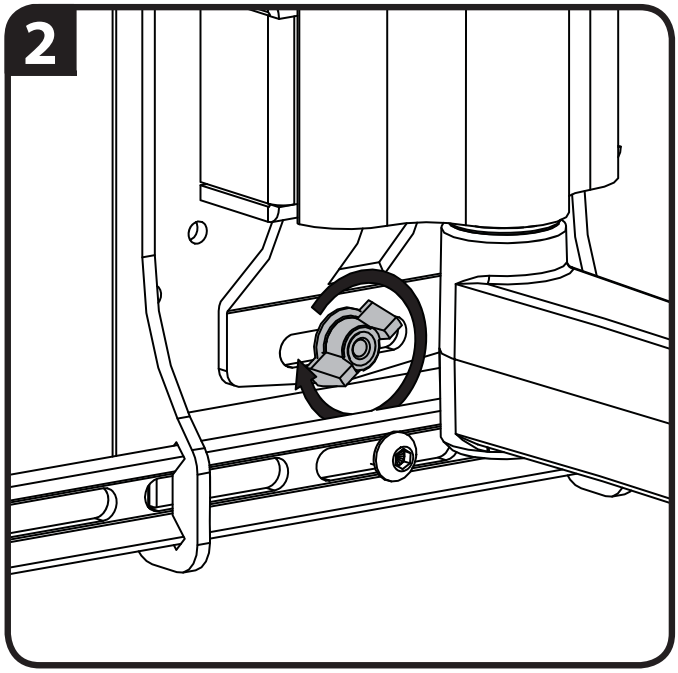
2

5

English

Arrange Cables and Add Plates

NOTE: Pull the arm to its full extension before routing the cables through the channels, then loosely route the cables. This will give the cables enough slack to prevent excess tension when adjusting the position of the arm.
For clarity, TV is not shown.

Français

Organisez les câbles et ajoutez les plaques

REMARQUE: Étendez complètement le bras avant d'acheminer les câbles à travers les orifices, puis acheminez librement ces derniers. Cela donnera assez de jeu aux câbles pour éviter une tension excessive lors du réglage de la position du bras.
Par souci de clarté, le téléviseur n'est pas illustré.

Español

Coloque los cables y agregue las placas

NOTA: Extienda el brazo por completo antes de pasar los cables por los canales y luego pase los cables sin ajustar. Esto brindará a los cables el largo suficiente para evitar una tensión excesiva al ajustar la posición del brazo.
El monitor no se muestra para ofrecer una ilustración más ordenada.

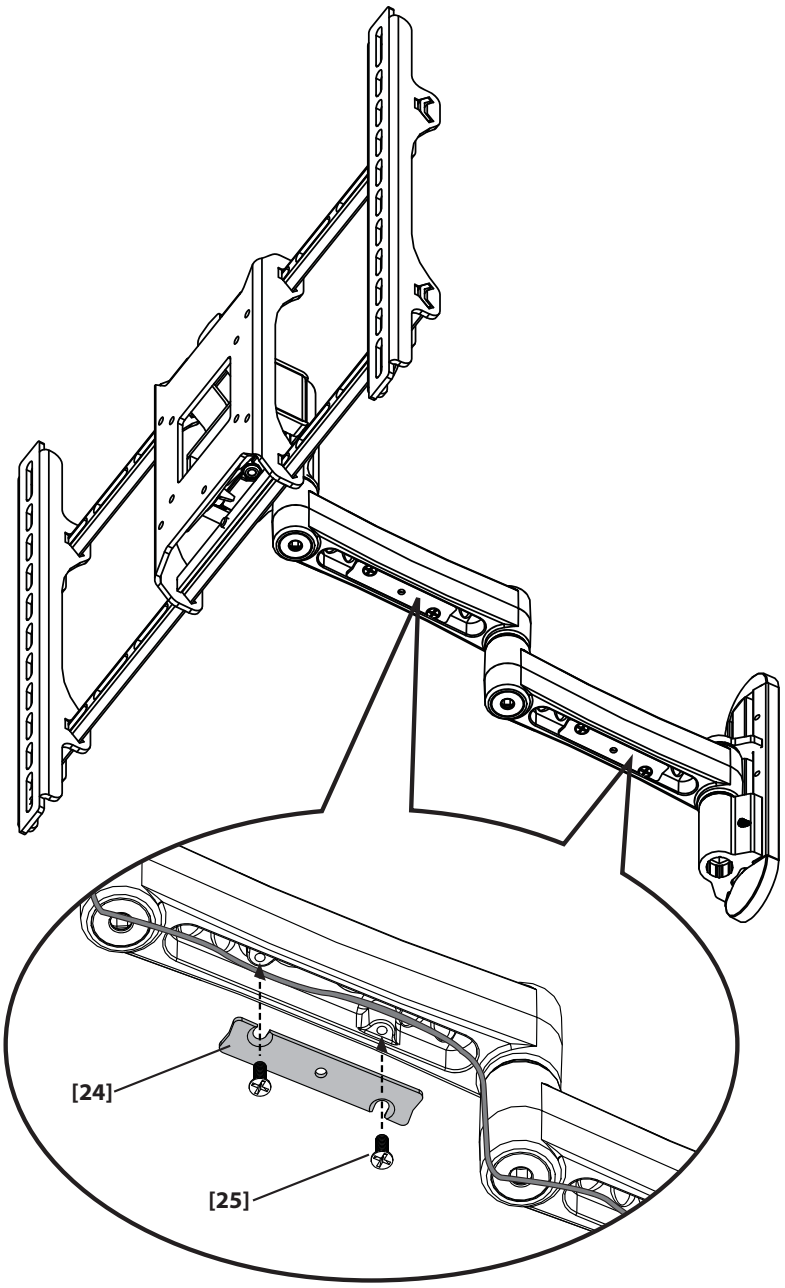

6

English

A: Adjust left/right swivel tension. **B:** Adjust up/down tilt tension. **C:** Adjust arm extend/retract tension.

For clarity, TV is not shown.

Français

A: Réglez la tension de pivotement à gauche/droite. **B:** Réglez la tension d'inclinaison vers le haut/bas. **C:** Réglez la tension d'extension/rétraction des bras.

Par souci de clarté, le téléviseur n'est pas illustré.

Español

A: Ajuste la tensión de la rotación a la izquierda/derecha. **B:** Ajuste la tensión de la inclinación hacia arriba/abajo. **C:** Ajuste la tensión de extensión/retracción del brazo.

El monitor no se muestra para ofrecer una ilustración más ordenada.

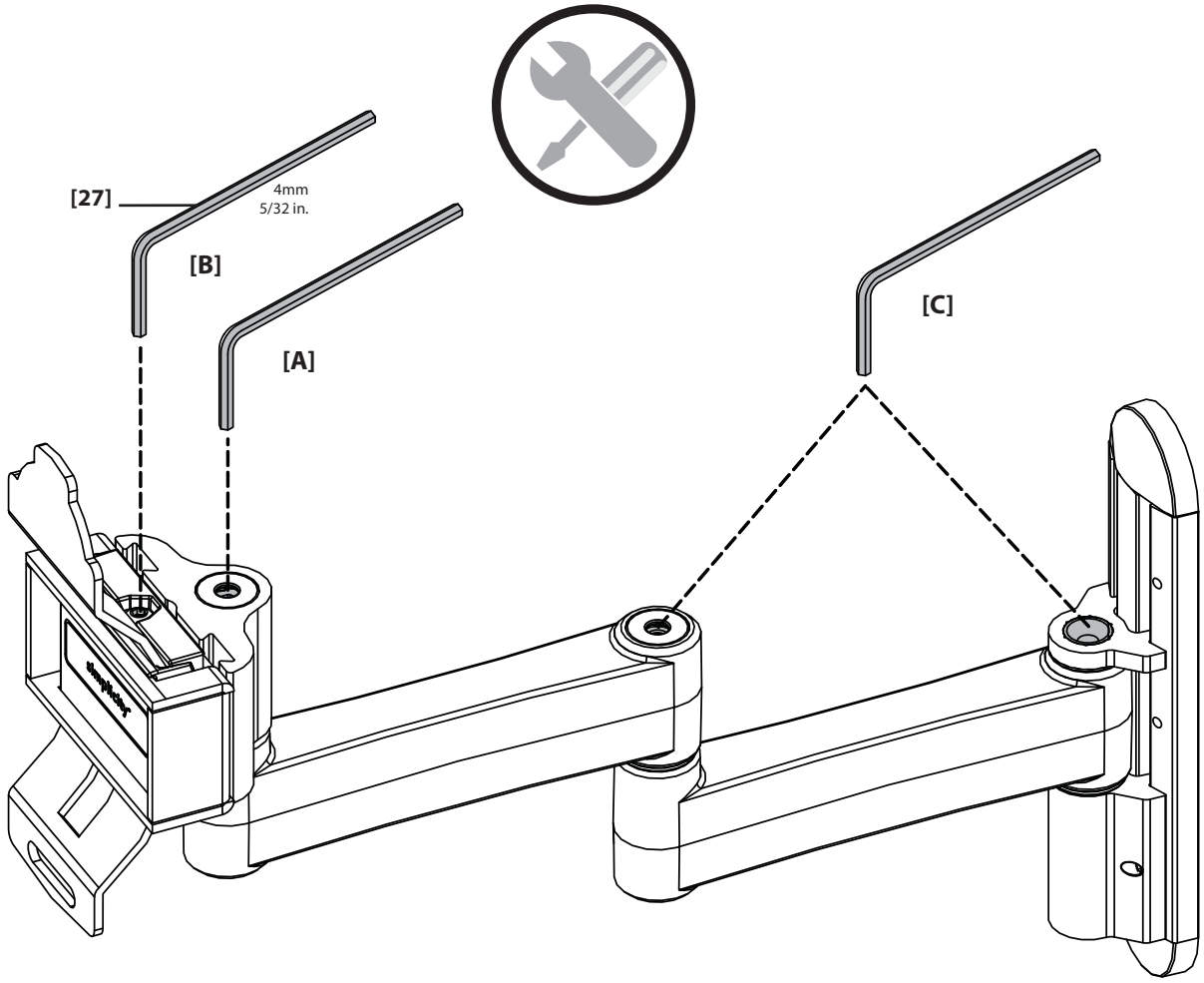

simplicity™

English

Milestone AV Technologies and its affiliated corporations and subsidiaries (collectively, "Milestone"), intend to make this manual accurate and complete. However, Milestone makes no claim that the information contained herein covers all details, conditions, or variations. Nor does it provide for every possible contingency in connection with the installation or use of this product. The information contained in this document is subject to change without notice or obligation of any kind. Milestone makes no representation of warranty, expressed or implied, regarding the information contained herein. Milestone assumes no responsibility for accuracy, completeness or sufficiency of the information contained in this document.

Français

Milestone AV Technologies et ses sociétés affiliées et ses filiales (collectivement dénommées « Milestone »), se sont efforcées de rendre ce manuel précis et complet. Cependant, Milestone ne garantit pas que les informations qu'il contient couvrent tous les détails et toutes les conditions ou variations. Il ne pare pas non plus à toute éventualité relative à l'installation ou à l'utilisation de ce produit. Les informations contenues dans ce document peuvent faire l'objet de modifications sans avertissement ou obligation préalable quelconque. Milestone ne donne aucune garantie explicite ou implicite quant aux informations contenues dans le manuel. Milestone n'assume aucune responsabilité quant à l'exactitude, l'exhaustivité ou la suffisance des informations contenues dans ce document.

Español

Milestone AV Technologies y sus empresas asociadas y filiales (colectivamente "Milestone") tienen la intención de que este manual sea preciso y completo. Sin embargo, Milestone no sostiene que la información que contiene cubra todos los detalles, condiciones y variaciones. Ni que contemple toda posible contingencia en conexión con la instalación y uso de este producto. La información contenida en este documento es susceptible de ser modificada sin aviso ni obligación de ningún tipo. Milestone no hace ninguna manifestación de garantía, explícita o implícita, respecto a la información contenida en él. Milestone no asume ninguna responsabilidad por la exactitud, integridad o suficiencia de la información contenida en este documento.